스카이차 · 진우에스엠씨

JW800D

제조사 웹 자료 편집본 · 2026-11-24 | 제조사 제품 페이지



제원표

구분		단위	JW800D
장착차량	-	ton	대우 맥쎈
작업하중	화물	kg	300 (사람 2인 포함)
차량	전장	mm	12,820
차량	전고	mm	3,995
차량	전폭	mm	2,490
작업범위	작업높이	m	76.5(탑승함 바닥)
작업범위	작업반경		후방:300kg-24m/100kg-26m 측방: 300kg-24m/100kg-26m 전방:300kg-24m/100kg-26m
탑승함	구분		기본
탑승함	확장시	mm	1,010*3,140*1,100
탑승함	회전각도	도	±720
붐	형식	-	16각붐
붐	붐단수	-	연동 10단
붐	인출방식	-	2단 유압실린더, 체인
턴테이블 회전	형식	-	유압 감속기
턴테이블 회전	회전각도	도	무한
유압펌프 구동방식	엔진	-	P.T.O
아웃트리거	폭	mm	전후: 9,270/좌우:F- 8,080 / R- 8,080 (최 외측)
아웃트리거	인출방식	-	유압실린더, 와이어
아웃트리거	형식	-	X-A Type
밸브조작	방식	-	레버식
밸브조작	리모트컨트롤	-	무선-기본
기타	차량총중량	kg	35,820

JINWOO 800D
작업반경도

#1단붐 인출제한	
붐 각도	최대 인출 길이
MIN. ~ 49.9°	0
50° ~ 54.9°	3 m
55° ~ 59.9°	8 m
60° ~ 64.9°	14 m
65° ~ 69.9°	18 m
70° ~ MAX.	MAX.

슬라이드 MAX. 정격하중 300kg
슬라이드 MAX. 정격하중 100kg
슬라이드 MID. 정격하중 300kg
슬라이드 MID. 정격하중 100kg
슬라이드 MIN. 정격하중 300kg
슬라이드 MIN. 정격하중 100kg

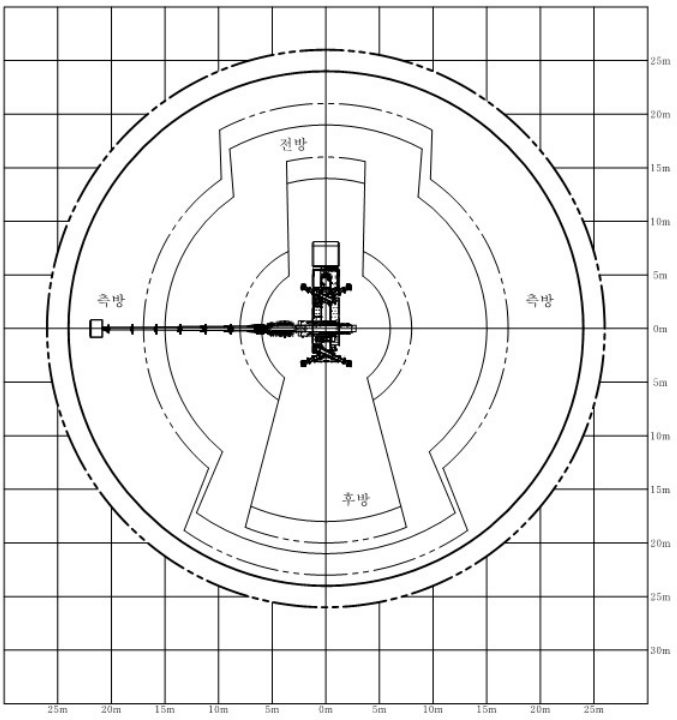

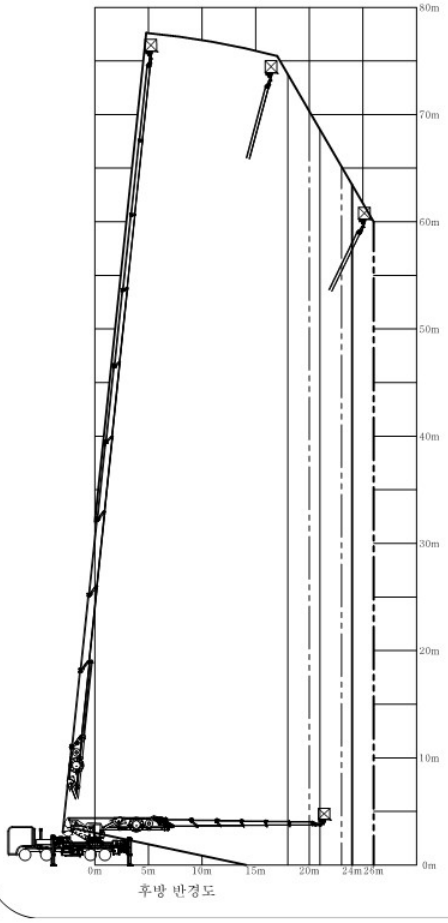
후방 반경도

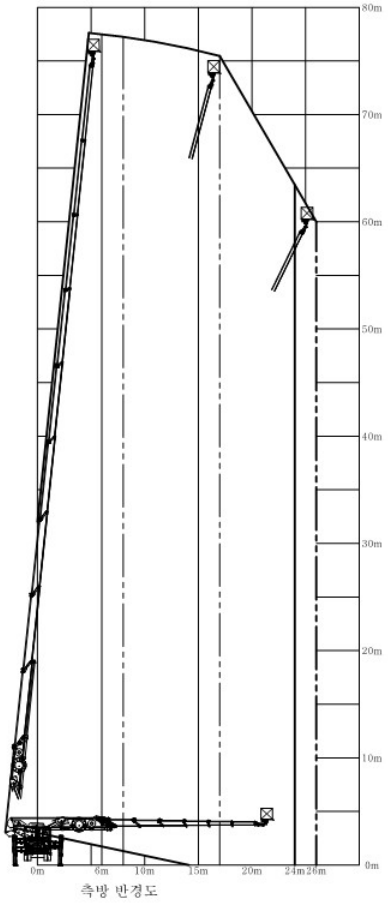
측방 반경도

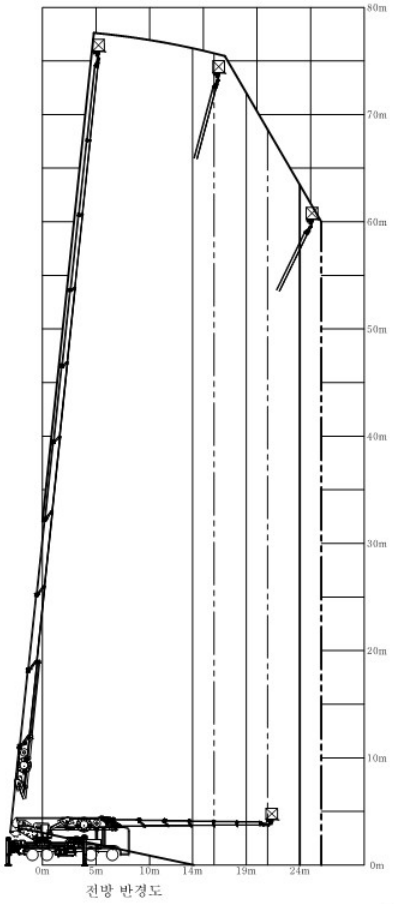
전방 반경도