(주)호룡

SKY 330S1

좁은도로, 공장내부 등 **작업공간이 협소한 곳**에 사용이 편리!
동종업계 장비 대비 **붐 안전성을 확보**하여 효율적인 작업이 가능!
다양한 공간에서 진가를 발휘하고 **고소득을 지향**하는 고소작업차 **SKY330S1**



HORYONG

전북특별자치도 김제시 만경읍 만경공단 2길 73 대표번호 063-540-5555
www.horyong.co.kr/

SKY 330S1

(주)호룡

Sky330S1 고소작업차 제원표

축간거리	2,950mm	총중량	9,595kg 전장 5,975(6,040)mm 전폭 2,210mm 전고 3,190mm
작업범위	작업높이 31.5mm 최대작업반경 23.5mm 작업하중 2인 또는 400kg	붐	8단 다각 고장력 강판 1연실린더 7단 CHAIN동시인출
적재량	HD 10.3 ton	탑승함	550 x 1640 x 1100 확장 1100 x 3200 x 1100
턴테이블	좌우 350° 윙기어+모터+강속기		

조작장치	수동 : 밸브 레버식
	리모컨 : 무선(선택)
편의장치	붐자동복귀
	야간 써치작업등, 원격조정엔진 시동 ON/OFF
	전방아우트리거, 에어릴
	전자식 엔진 RPM컨트롤, 오일히팅장치
안전장치	전복방지 안전장치
	오버센터밸브, 비상정지
선택사양	전기릴
	조종석(수동레버+의자)



Sky330S1 고소작업차 외관도 및 작업반경도

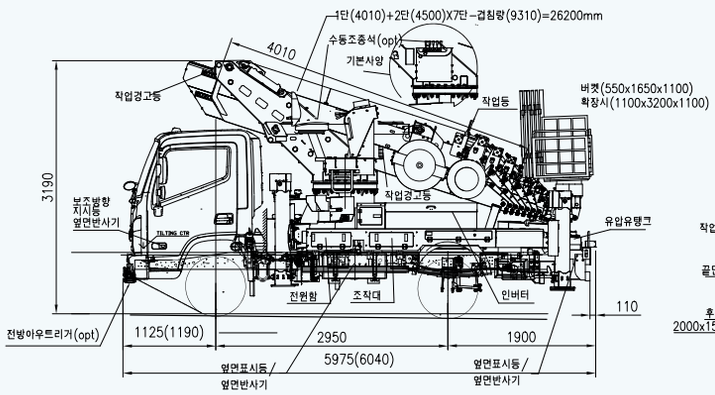

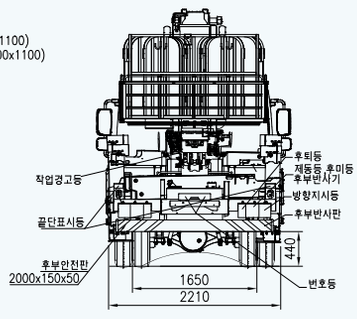

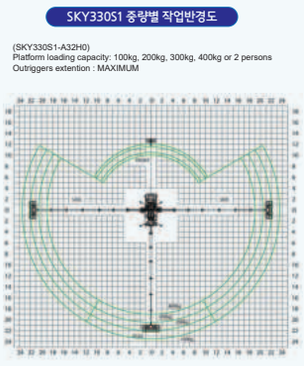

Sky330S1 고소작업차 특징


붐 올체인 연동


유압릴 2P



붐 자동안착 시스템


콜벨


오일히팅시스템


오일히팅시스템


서밍박스 AL사양


발판보관함