고소작업차

SKY580

- 동급최대 작업반경
- 컴팩트한 전장길이
- 틸팅 캐빈 적용

HR E&I



제품제원표

Model		단위	HR250N	비 고
형식(차종코드)			SKY 580-A58H0	
탑재차량	MAKER/적재량		HD 파비스 6X4	
	축 간 거 리	mm	5,370	
총중량	전 장	mm	10,355	
	전 폭	mm	2,470	
	전 고	mm	3,950	
	총 중 량	Kg	22,880	
작업범위	작 업 높 이	m	56	
	작 업 반 경	m	36	최대작업반경
	작 업 하 중		2인 또는 500Kg	
붐	형 식		9단 다각 고장력 수입강판	
	작 동 방 식		2연 실린더 3CHAIN+3WIRE 동시인출	
아웃트리거	형 식		X-TYPE, X-TYPE	
	인 출 폭	mm	앞:7,950, 뒤:8,140	잭 중심부
턴테이블	형 식		웜감속기2EA+모터	
	회 전 각 도	도	좌우 350도	
탑승함	길이x너비x높이	일반	895 x 1880 x 1100	
		확장	1100 x 3200 x 1100	
	작 동	수평	자동수평장치	
		회전각도	360	
조작장치	수 동		밸브 레버식	
	리 모 컨		무선(기본)	
편의장치	상부조종석(수동레버+의자)			
	야간 써치작업등,원격조정엔진시동ON/OFF			
	전자식 엔진 RPM 컨트롤			
안전장치	전복방지 안전장치			
	언로딩 밸브			
	오버센터밸브,비상정지			
기본사양	220V작업용 릴, AL발판 지급			
	8.5KW 인버터, 유압식 틸팅 조정석			

외관도

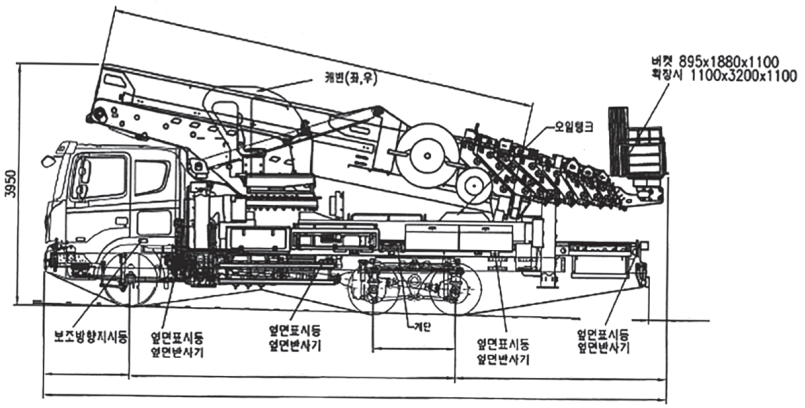

제품 특징

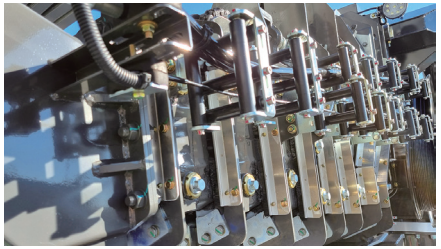
붐 내부 이물질 흡입방지용 솔 장착


적재공간 최대활용


풍속계


틸팅캐빈적용


고임목다이

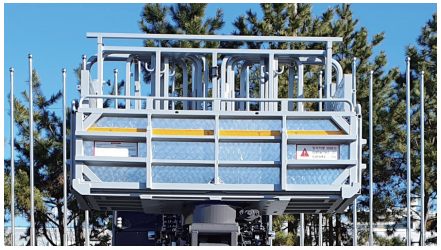
탑승함 적격 하중 : 500KG 또는 2인

작업 반경도

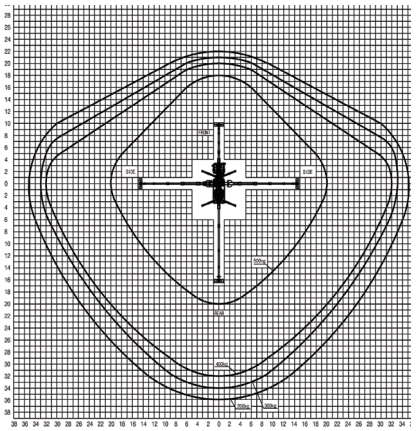

영업소 및 A/S 사업소

본사영업팀 063-540-5521
본사 A/S 063-540-5583

안 산 영 업 소	010-5335-2431
인 천 영 업 소	010-4446-6363
곤지암영업소	010-5381-8809
남양주영업소	010-4016-2430
경 기 영 업 소	010-5319-2431
하 남 영 업 소	010-7440-2430
강 원 영 업 소	010-9724-2430
충 청 영 업 소	010-5468-2223
서 울 영 업 소	010-3837-1112
전 주 영 업 소	010-3656-7882
대 구 영 업 소	010-6504-0089
대구남부영업소	010-8250-2804
광 주 영 업 소	010-3636-8588
경 상 영 업 소	010-4560-3466
순 천 영 업 소	010-3626-4578
영 남 영 업 소	010-9097-2430

고객중심의 편리한 삶,
HR E&I

전북 김제시 만경읍 만경공단 2길 73 (몽산리106-16) TEL. 063-540-5555 / 73 Mangyeonggongdan 2-gil, Mangyeong-eup, Gimje-si, Jeollabuk-do, Korea. 54306

※ 본 제원은 품질개선을 위하여 예고 없이 변경될 수 있습니다.