산업안전보건기준에 관한 규칙

제69조(시스템 비계의 구조)









산업안전보건기준에 관한 규칙

제69조(시스템 비계의 구조) · 조문 원문 해당 부분

사업주는 시스템 비계를 사용하여 비계를 구성하는 경우에 다음 각 호의 사항을 준수하여야 한다.

1. 수직재 · 수평재 · 가새재를 견고하게 연결하는 구조가 되도록 할 것
2. 비계 밑단의 수직재와 받침철물은 밀착되도록 설치하고, 수직재와 받침철물의 연결부의 겹침길이는 받침철물 전체길이의 3분의 1 이상이 되도록 할 것

그림은 현장 점검 상황을 재구성한 설명 예시입니다. 실제 설치·사용은 법령·현장 조건·제조사 지침을 따르세요.

출처: 법제처 국가법령정보센터 · 시행 2026. 3. 2. · 대조 2026-11-15

산업안전보건기준에 관한 규칙

제69조(시스템 비계의 구조)









산업안전보건기준에 관한 규칙

제69조(시스템 비계의 구조) · 조문 원문 해당 부분

사업주는 시스템 비계를 사용하여 비계를 구성하는 경우에 다음 각 호의 사항을 준수하여야 한다.

3. 수평재는 수직재와 직각으로 설치하여야 하며, 체결 후 흔들림이 없도록 견고하게 설치할 것
4. 수직재와 수직재의 연결철물은 이탈되지 않도록 견고한 구조로 할 것
5. 벽 연결재의 설치간격은 제조사가 정한 기준에 따라 설치할 것

그림은 현장 점검 상황을 재구성한 설명 예시입니다. 실제 설치·사용은 법령·현장 조건·제조사 지침을 따르세요.

출처: 법제처 국가법령정보센터 · 시행 2026. 3. 2. · 대조 2026-11-15

산업안전보건기준에 관한 규칙

제69조(시스템 비계의 구조)

받침철물 전체길이와 연결부 겹침길이 · 단면 개념도

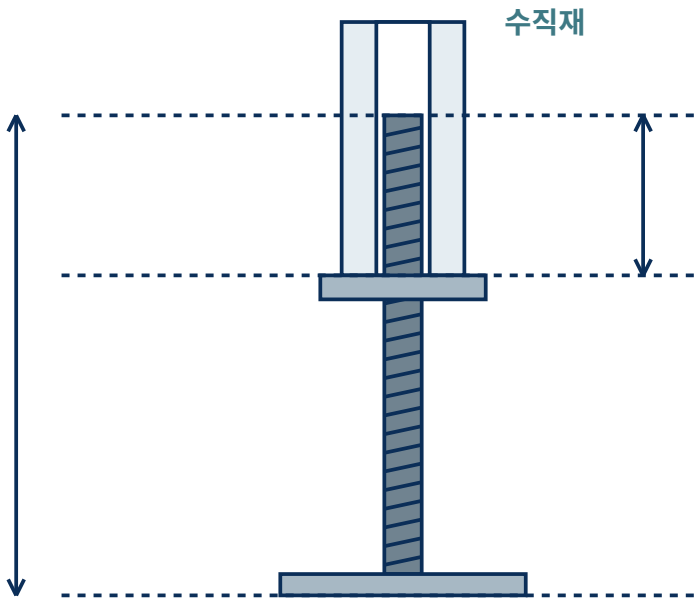

겹침길이 ≥ L/3

수직재와 받침철물을 밀착

노출된 나사 길이를 기준으로 하지 않음

개념도는 최소 비율 관계만 설명합니다. 제품별 조절 범위·형상·설치 상세는 별도 확인합니다.

제69조(시스템 비계의 구조) · 전체 원문

사업주는 시스템 비계를 사용하여 비계를 구성하는 경우에 다음 각 호의 사항을 준수하여야 한다.

1. 수직재 · 수평재 · 가새재를 견고하게 연결하는 구조가 되도록 할 것

2. 비계 밑단의 수직재와 받침철물은 밀착되도록 설치하고, 수직재와 받침철물의 연결부의 겹침길이는 받침철물 전체길이의 3분의 1 이상이 되도록 할 것

3. 수평재는 수직재와 직각으로 설치하여야 하며, 체결 후 흔들림이 없도록 견고하게 설치할 것

4. 수직재와 수직재의 연결철물은 이탈되지 않도록 견고한 구조로 할 것

5. 벽 연결재의 설치간격은 제조사가 정한 기준에 따라 설치할 것

출처: 국가법령정보센터 · 원문 대조 2026-11-15