산업안전보건기준에 관한 규칙

제23조 [가설통로의 구조]







산업안전보건기준에 관한 규칙

제23조(가설통로의 구조) · 조문 원문 전체

사업주는 가설통로를 설치하는 경우 다음 각 호의 사항을 준수하여야 한다.

1. 견고한 구조로 할 것
2. 경사는 **30도 이하**로 할 것. 다만, 계단을 설치하거나 높이 **2미터 미만**의 가설통로로서 튼튼한 손잡이를 설치한 경우에는 그러하지 아니하다.
3. 경사가 **15도를 초과**하는 경우에는 미끄러지지 아니하는 구조로 할 것
4. 추락할 위험이 있는 장소에는 **안전난간**을 설치할 것. 다만, 작업상 부득이한 경우에는 **필요한 부분만 임시로** 해체할 수 있다.
5. 수직갱에 가설된 통로의 길이가 **15미터 이상**인 경우에는 **10미터 이내마다** 계단참을 설치할 것
6. 건설공사에 사용하는 높이 **8미터 이상**인 비계다리에는 **7미터 이내마다** 계단참을 설치할 것

그림과 도식은 이해를 돕기 위한 예시입니다. 실제 작업 시 적용 법령·현장 조건·기구 사용설명서를 확인하세요.
출처: 법제처 국가법령정보센터 · 조문 화면: 시행 2025. 9. 1. · 대조 2026. 10. 29.

산업안전보건기준에 관한 규칙

제23조 [가설통로의 구조]







산업안전보건기준에 관한 규칙

제23조(가설통로의 구조) · 조문 원문 전체

사업주는 가설통로를 설치하는 경우 다음 각 호의 사항을 준수하여야 한다.

1. 견고한 구조로 할 것
2. 경사는 **30도 이하**로 할 것. 다만, 계단을 설치하거나 높이 **2미터 미만**의 가설통로로서 튼튼한 손잡이를 설치한 경우에는 그러하지 아니하다.
3. 경사가 **15도를 초과**하는 경우에는 미끄러지지 아니하는 구조로 할 것
4. 추락할 위험이 있는 장소에는 **안전난간**을 설치할 것. 다만, 작업상 부득이한 경우에는 **필요한 부분만 임시로** 해체할 수 있다.
5. 수직갱에 가설된 통로의 길이가 **15미터 이상**인 경우에는 **10미터 이내마다** 계단참을 설치할 것
6. 건설공사에 사용하는 높이 **8미터 이상**인 비계다리에는 **7미터 이내마다** 계단참을 설치할 것

그림과 도식은 이해를 돕기 위한 예시입니다. 실제 작업 시 적용 법령·현장 조건·기구 사용설명서를 확인하세요.
출처: 법제처 국가법령정보센터 · 조문 화면: 시행 2025. 9. 1. · 대조 2026. 10. 29.

산업안전보건기준에 관한 규칙

제23조 [가설통로의 구조]

경사: 수평면과 통로 사이의 각도

원칙 30도 이하 / 15도 초과: 미끄러지지 않는 구조

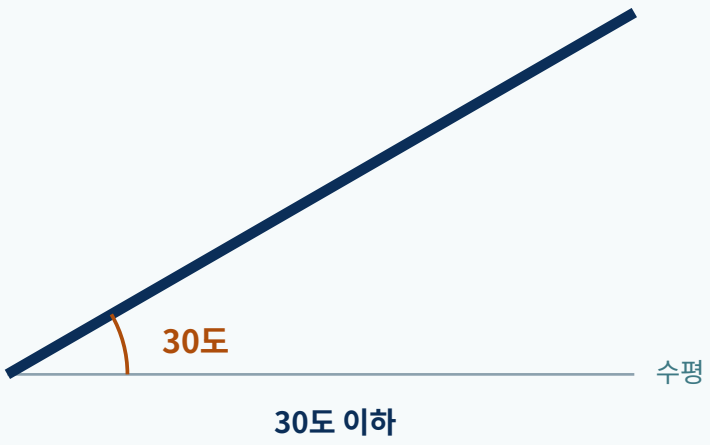

30도 이하



15도 초과 여부 확인

30도 이하 기준의 예외

계단 설치 또는 높이 2m 미만 통로 + 튼튼한 손잡이

① 계단을 설치한 경우

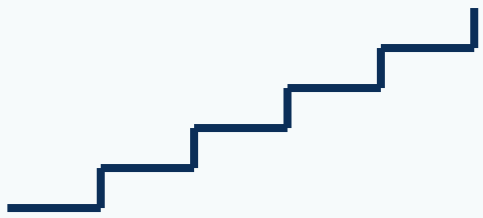

② 높이 조건과 손잡이 모두 확인

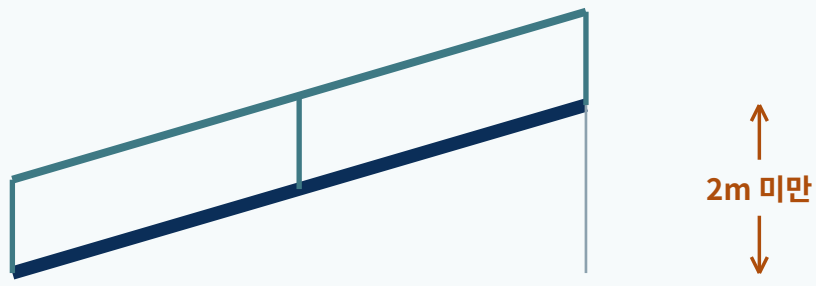

정확히 2m는 이 높이 조건에 포함되지 않음

다른 안전조치까지 면제되는 것은 아님

수직갱에 가설된 통로

통로 길이 15m 이상 → 10m 이내마다 계단참

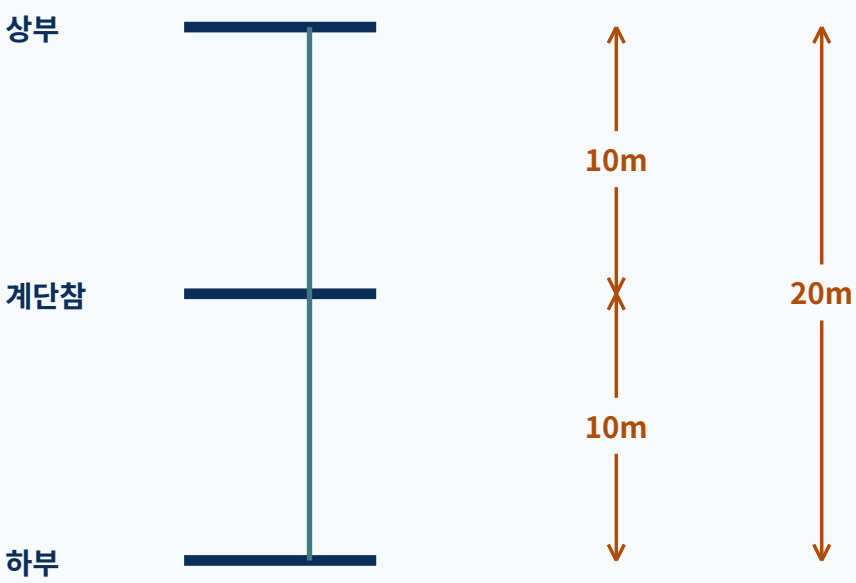

예시: 수직 방향의 통로 길이 20m

중간 10m 지점에 계단참 · 구조 설계도 아님

건설공사용 비계다리

높이 8m 이상 → 7m 이내마다 계단참

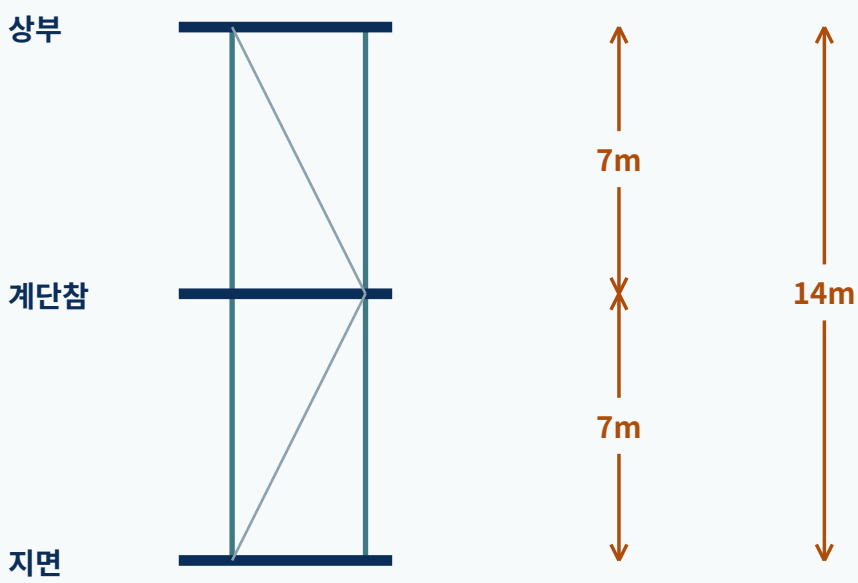

예시: 비계다리 높이 14m

중간 높이 7m에 계단참 · 구조 설계도 아님

산업안전보건기준에 관한 규칙

제23조(가설통로의 구조) · 조문 원문 전체

사업주는 가설통로를 설치하는 경우 다음 각 호의 사항을 준수하여야 한다.

1. 견고한 구조로 할 것
2. 경사는 **30도 이하**로 할 것. 다만, 계단을 설치하거나 높이 **2미터 미만**의 가설통로로서 튼튼한 손잡이를 설치한 경우에는 그러하지 아니하다.
3. 경사가 **15도를 초과**하는 경우에는 미끄러지지 아니하는 구조로 할 것
4. 추락할 위험이 있는 장소에는 **안전난간**을 설치할 것. 다만, 작업상 부득이한 경우에는 **필요한 부분만 임시로** 해체할 수 있다.
5. 수직갱에 가설된 통로의 길이가 **15미터 이상**인 경우에는 **10미터 이내마다** 계단참을 설치할 것
6. 건설공사에 사용하는 높이 **8미터 이상**인 비계다리에는 **7미터 이내마다** 계단참을 설치할 것

그림과 도식은 이해를 돕기 위한 예시입니다. 실제 작업 시 적용 법령·현장 조건·기구 사용설명서를 확인하세요.

출처: 법제처 국가법령정보센터 · 조문 화면: 시행 2025. 9. 1. · 대조 2026. 10. 29.